DELL'ERA ERMANNO E FIGLIO SRL
FABBRICA VITERIA STAMPATA - Via Santa Vecchia, 82 - 23868 VALMADRERA (Lc)
Tel. +39 0341.55.02.47
Fax +39 0341.55.13.64
dellerasrl@tin.it
www.delleraviterie.com
Mecc. LC 003932
R.E.A. LC 43012
C.F. / P.I. IT 00076670132
Cap. Soc. Euro. 104.000 i.v.
Reg. Imp. Lecco 00076670132

# ISO 14580

Produktion nach Norm ISO 14580.

**Materialien:** 4.8 – 5.8 – 8.8 – 10.9 – A2 – A4.

Legenda

a Estremità rullata

b Lo spigolo può essere arrotondato o piatto

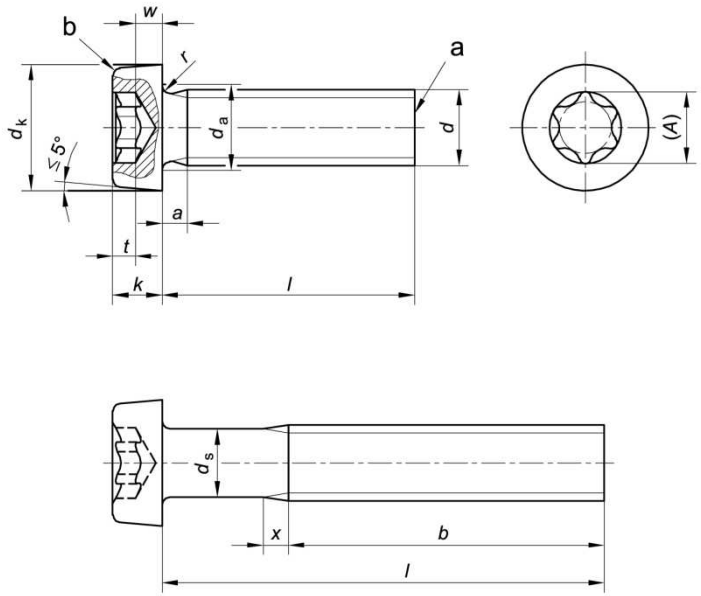


Nota Il diametro del gambo $d_s$ è approssimativamente uguale al diametro medio o al diametro di filettatura esterno.

**Dimensioni**

Dimensioni in mm

| Filettatura $d$ | | | M2 | M2,5 | M3 | (M3,5)[a] | M4 | M5 | M6 | M8 | M10 |
|---|---|---|---|---|---|---|---|---|---|---|---|
| $P$[b] | | | 0,4 | 0,45 | 0,5 | 0,6 | 0,7 | 0,8 | 1 | 1,25 | 1,5 |
| $a$ | | max. | 0,8 | 0,9 | 1 | 1,2 | 1,4 | 1,6 | 2 | 2,5 | 3 |
| $b$ | | min. | 25 | 25 | 25 | 38 | 38 | 38 | 38 | 38 | 38 |
| $d_k$ | | nom. = max. | 3,80 | 4,50 | 5,50 | 6,00 | 7,00 | 8,50 | 10,00 | 13,00 | 16,00 |
| | | min. | 3,62 | 4,32 | 5,32 | 5,82 | 6,78 | 8,28 | 9,78 | 12,73 | 15,73 |
| $d_a$ | | max. | 2,6 | 3,1 | 3,6 | 4,1 | 4,7 | 5,7 | 6,8 | 9,2 | 11,2 |
| $k$[c] | | nom. = max. | 1,55 | 1,85 | 2,40 | 2,60 | 3,10 | 3,65 | 4,40 | 5,80 | 6,90 |
| | | min. | 1,41 | 1,71 | 2,26 | 2,46 | 2,92 | 3,47 | 4,10 | 5,50 | 6,54 |
| $r$ | | max. | 0,1 | 0,1 | 0,1 | 0,1 | 0,2 | 0,2 | 0,25 | 0,4 | 0,4 |
| $w$ | | min. | 0,5 | 0,7 | 0,75 | 1,0 | 1,1 | 1,3 | 1,6 | 2 | 2,4 |
| $x$ | | max. | 1,0 | 1,1 | 1,25 | 1,50 | 1,75 | 2,0 | 2,5 | 3,2 | 3,8 |
| Cava esalobata | | Cava N° | **6** | **8** | **10** | **15** | **20** | **25** | **30** | **45** | **50** |
| | $A$ | rif. | 1,75 | 2,4 | 2,8 | 3,35 | 3,95 | 4,5 | 5,6 | 7,95 | 8,95 |
| | $t$ | max. | 0,84 | 0,91 | 1,27 | 1,33 | 1,66 | 1,91 | 2,29 | 3,05 | 3,43 |
| | | min. | 0,71 | 0,78 | 1,01 | 1,07 | 1,27 | 1,52 | 1,90 | 2,66 | 3,04 |
| $l$[d] nom.[a] | min. | max. | Valore approssimativo di massa delle viti di acciaio al carbonio, in kilogrammi per 1 000 unità ($\rho$ = 7,85 kg/dm³) | | | | | | | | |
| **3** | 2,8 | 3,2 | 0,160 | 0,272 | | | | | | | |
| **4** | 3,76 | 4,24 | 0,179 | 0,302 | 0,515 | | | | | | |
| **5** | 4,76 | 5,24 | 0,198 | 0,332 | 0,560 | 0,786 | 1,09 | | | | |
| **6** | 5,76 | 6,24 | 0,217 | 0,362 | 0,604 | 0,845 | 1,17 | 2,06 | | | |
| **8** | 7,71 | 8,29 | 0,254 | 0,422 | 0,692 | 0,966 | 1,33 | 2,30 | 3,56 | | |
| **10** | 9,71 | 10,29 | 0,291 | 0,482 | 0,780 | 1,08 | 1,47 | 2,55 | 3,92 | 7,85 | |
| **12** | 11,65 | 12,35 | 0,329 | 0,542 | 0,868 | 1,20 | 1,63 | 2,80 | 4,27 | 8,49 | 14,6 |
| **(14)** | 13,65 | 14,35 | 0,365 | 0,602 | 0,956 | 1,32 | 1,79 | 3,05 | 4,62 | 9,13 | 15,6 |
| **16** | 15,65 | 16,35 | 0,402 | 0,662 | 1,04 | 1,44 | 1,95 | 3,30 | 4,98 | 9,77 | 16,6 |
| **20** | 19,58 | 20,42 | 0,478 | 0,782 | 1,22 | 1,68 | 2,25 | 3,78 | 5,69 | 11,0 | 18,6 |
| **25** | 24,58 | 25,42 | | 0,932 | 1,44 | 1,98 | 2,64 | 4,40 | 6,56 | 12,6 | 21,1 |
| **30** | 29,58 | 30,42 | | | 1,66 | 2,28 | 3,02 | 5,02 | 7,45 | 14,2 | 23,6 |
| **35** | 34,5 | 35,5 | | | | 2,57 | 3,41 | 5,62 | 8,25 | 15,8 | 26,1 |
| **40** | 39,5 | 40,5 | | | | | 3,80 | 6,25 | 9,20 | 17,4 | 28,6 |
| **45** | 44,5 | 45,5 | | | | | | 6,88 | 10,0 | 18,9 | 31,1 |
| **50** | 49,5 | 50,5 | | | | | | 7,50 | 10,9 | 20,6 | 33,6 |
| **(55)** | 54,4 | 55,6 | | | | | | | 11,8 | 22,1 | 36,1 |
| **60** | 59,4 | 60,6 | | | | | | | 12,7 | 23,7 | 38,6 |
| **(65)** | 64,4 | 65,6 | | | | | | | | 25,2 | 41,1 |
| **70** | 69,4 | 70,6 | | | | | | | | 26,8 | 43,6 |
| **(75)** | 74,4 | 75,6 | | | | | | | | 28,3 | 46,1 |
| **80** | 79,4 | 80,6 | | | | | | | | 29,8 | 48,6 |